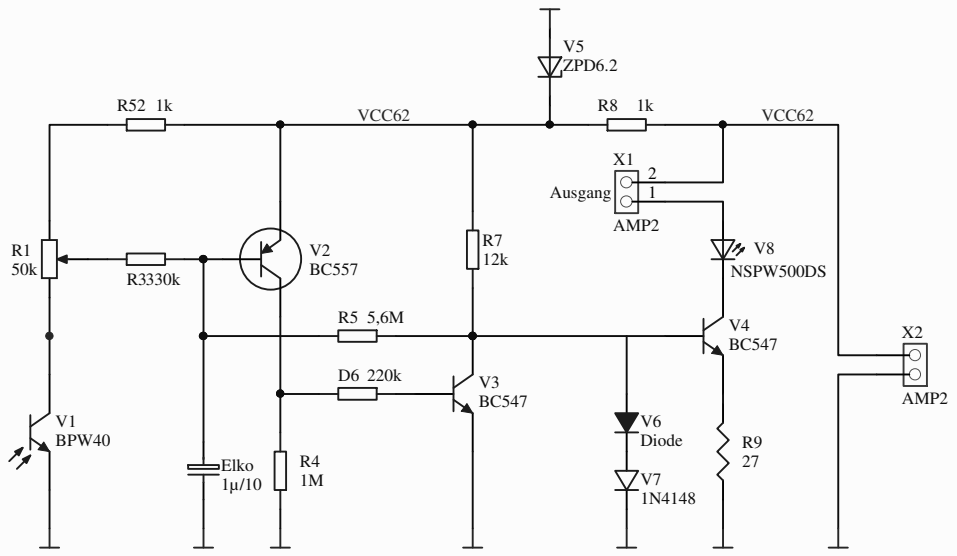

Finden Sie 16 Darstellungsfehler im Schaltplan

Erstellen Sie bitte einen überarbeiteten, normgerechten Schaltplan dieser Schaltung.

Normgerechter Schaltplan

Title: Nachtlicht		
Size: A4	Number:	Revision: 1
Date: 24.04.2025		Sheet 1 of 1
		M. Mustermann